Détecteur de mouvement - Professional Line

IS 345

V3 KNX - carré - encastré blanc
EAN 4007841 058265
Réf. 058265
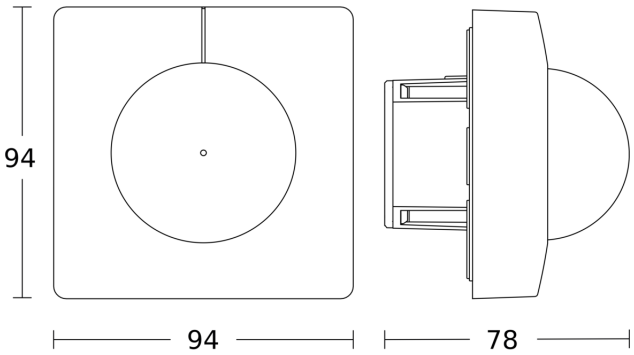
Dessin dimensionnel